Ⅱ 03J22342-5

标记	文件号	修改内容	签名	日期

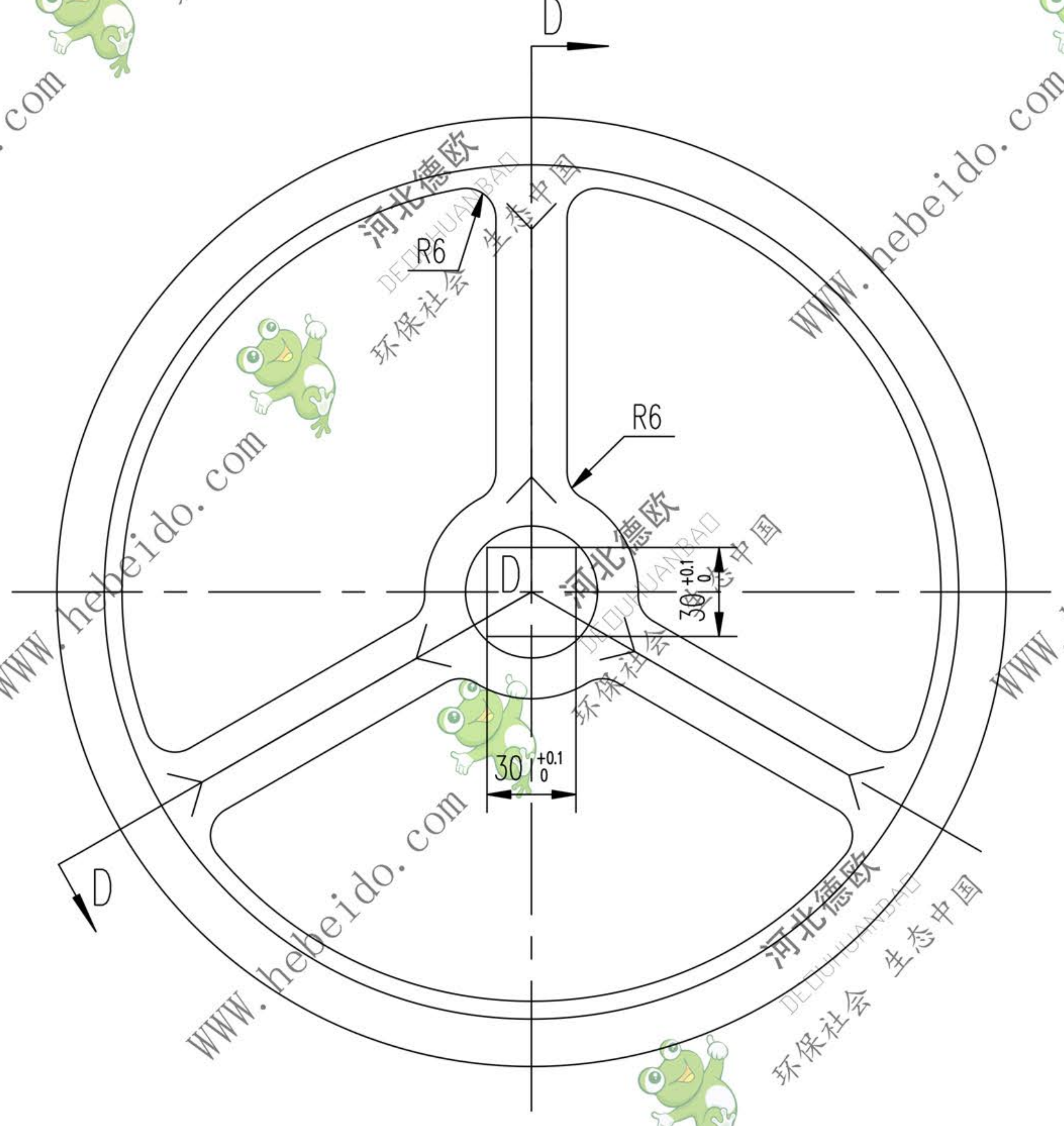
D
D
R6
R6
D
30 $^{+0.1}_{0}$
30 $^{+0.1}_{0}$
D

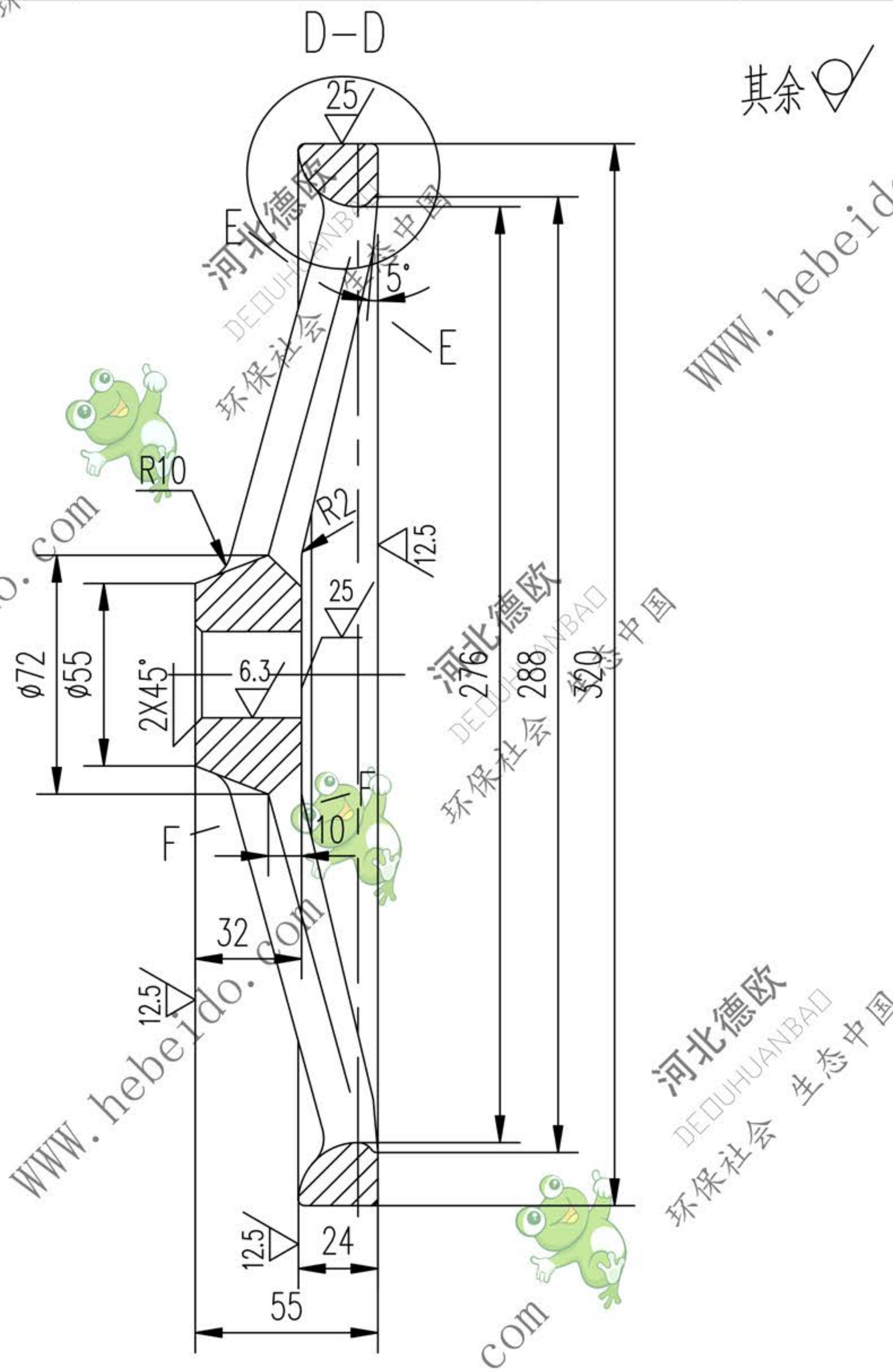
D-D
其余
25
E
5°
E
R10
R2
12.5
25
6.3
ϕ72
ϕ55
2X45°
276
288
320
F
10
F
32
12.5
12.5
24
55

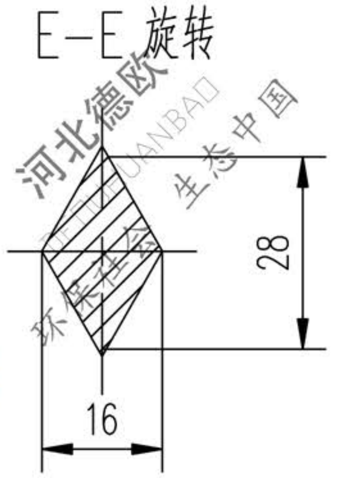

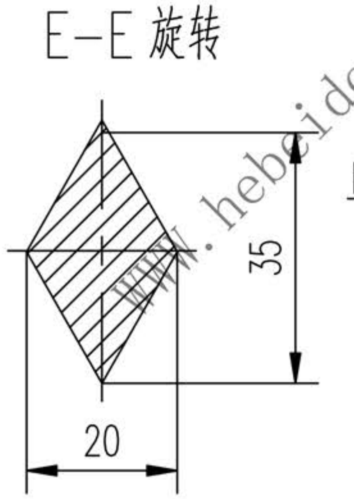

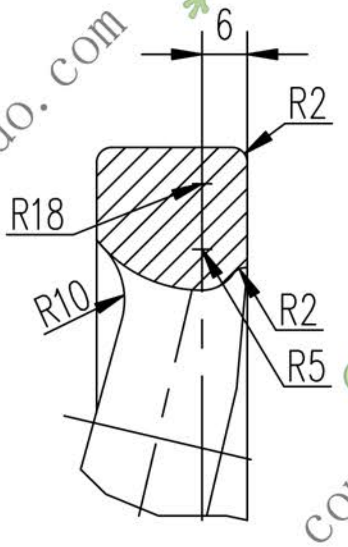
6
R2
R18
R10
R2
R5

合同号		
设 计	李连通	工艺会审	
校 对		批 准	秦海波
复 核	刘飞	图形输入	
标准化检查		日期	

手 轮

HT200

Ⅱ03J22342-5

图样标记	重量 kg	比例
	5.73	

德欧环保
DEOUHUANBAO
环保社会 生态中国

共 18 页

第 11 页

A3

图纸文件名

61/3J223425

WWW.hebeido.com
河北德欧 DEOUHUANBAO 环保社会 生态中国