标记	文件号	修改内容	签名	日期

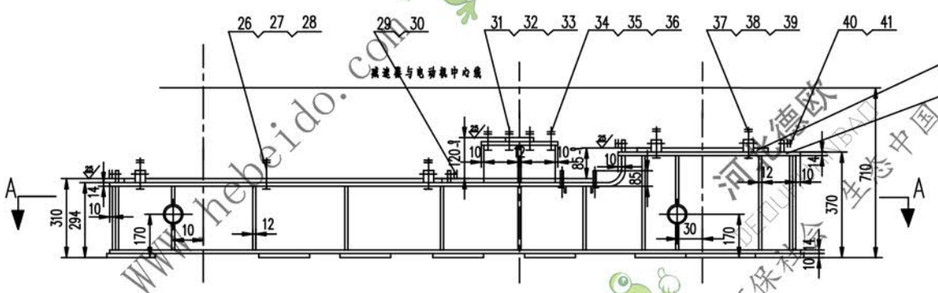

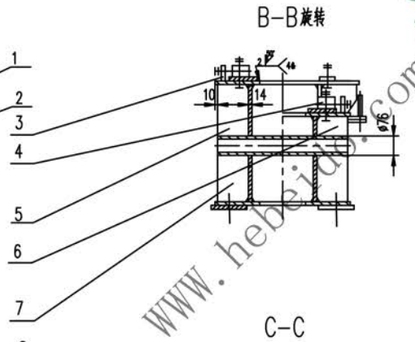

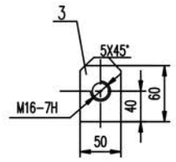

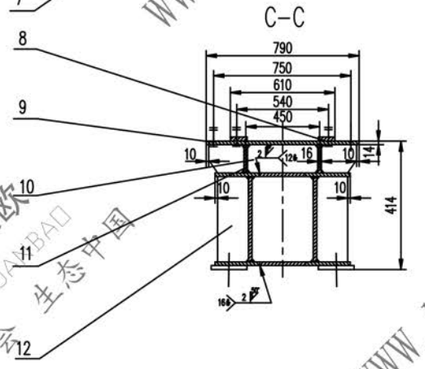

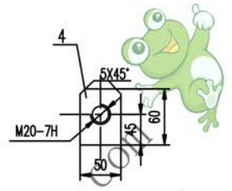

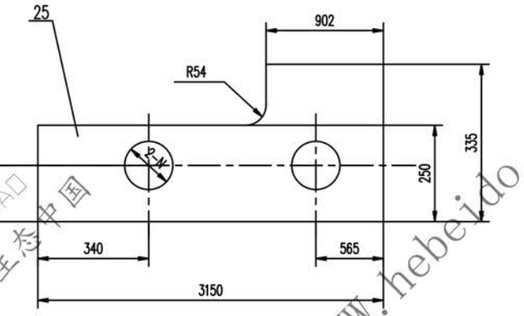

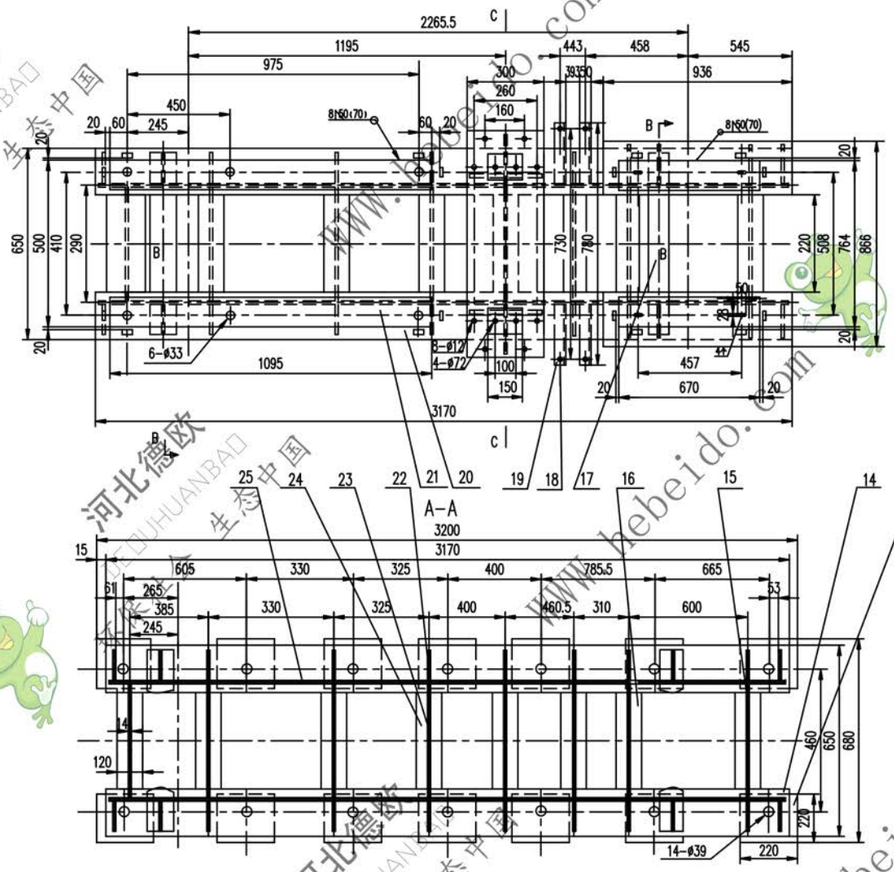

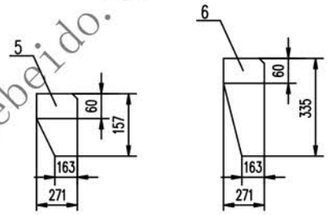

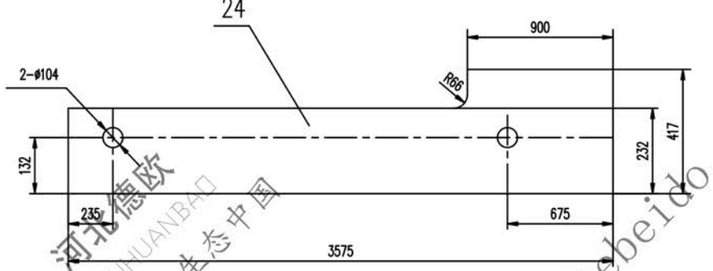

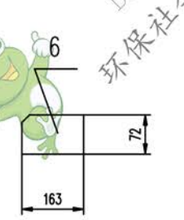

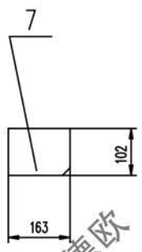

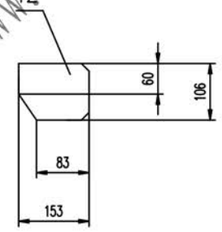

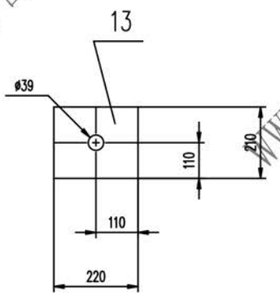

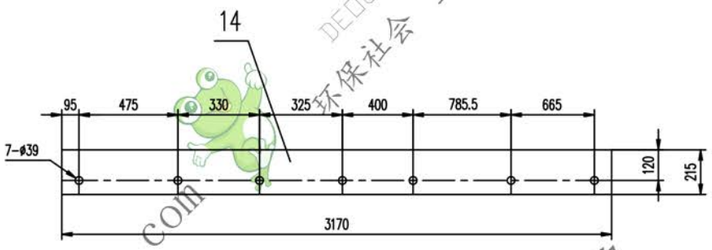

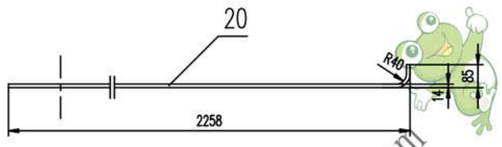

序号	代号	名称	数量	材料	单重	总重	备注
					重量(kg)		
41	GB41-86	螺母 M16	8		0.034	0.272	
40	GB85-88	螺钉 M16X80	8		0.125	1	
39	GB97.1-85	垫圈24	4		0.032	0.128	
38	GB41-86	螺母M24	8		0.112	0.896	
37	GB5780-86	螺栓 M24X150	4		0.689	2.756	
36	GB93-87	垫圈10	6		0.003	0.018	
35	GB41-86	螺母M10	6		0.011	0.066	
34	GB5784-86	螺栓M10X50	6		0.036	0.216	
33	GB97.1-85	垫圈 20	4		0.017	0.068	
32	GB41-86	螺母 M20	8		0.062	0.496	
31	GB5784-86	螺栓M20x100	4		0.304	1.216	
30	GB41-86	螺母 M20	8		0.062	0.496	
29	GB85-88	螺钉 M20X80	8		0.210	1.68	
28	GB97.1-85	垫圈 30	6		0.054	0.324	
27	GB41-86	螺母 M30	12		0.234	2.808	
26	GB5780-86	螺栓 M30X160	6		1.224	7.344	
25		钢板δ16	2	Q235-A	93.93	187.87	
24		钢板14X100X(220)	16	Q235-A	2.4	38.40	
23		钢板12X250X276	6	Q235-A	6.46	38.76	
22		钢板 12X163X250	6	Q235-A	6.46	38.76	
21		钢板(16)x130X1095	2	Q235-A	17.88	35.76	
20		角钢14X215X2310	2	Q235-A	53.94	107.88	
19		角钢 50X50X5-238	4	Q2350A	4.508	18.03	
18		圆钢 16X85	4	20	0.134	0.536	
17		管Ø76X12X630	6	Q235-A	12.12	24.24	
16		钢板δ12	6	Q235-A	7.17	42.9	
15		钢板12X276X335	2	Q235-A	8.65	17.30	
14		钢板δ14	2	Q235-A	74.1	14.82	
13		钢板16X210X220	14	Q235-A	5.77	80.78	
12		钢板δ12	2	Q235-A	1.24	2.48	
11		钢板14X106X280	2	Q235-A	3.24	6.48	
10		钢板12X106X436	1	Q235-A	4.32	4.32	
9		钢板14x300X790	1	Q235-A	25.88	25.88	
8		钢板(16)X80X150	2	Q235-A	1.5	3.0	
7		钢板δ12	4	Q235-A	1.56	6.24	
6		钢板δ12	2	Q235-A	1.10	2.20	
5		钢板δ12	2	Q235-A	3.52	7.03	
4		钢板δ20	8	Q235-A	0.47	3.76	
3		挡板δ16	8	Q235-A	0.28	2.24	
2		钢板14X323X936	2	Q235-A	33.2	66.4	
1		钢板(16)X245X670	2	Q235-A	20.6	41.2	

设计	韩福建	工艺会审		驱动装置架	J3117Z012
校对		批准	韩福建	Ⅲ.Ⅳ型	重量 kg 978 比例
复核	刘飞	图形输入		部件	共 页 第 页
标准化检查		日期			

河北德欧 DEOUHUANBAO 环保社会 生态中国 www.hebeido.com