J111012

| 标记 | 文件号 | 修改内容 | 签名 | 日期 |
|---|---|---|---|---|
| | | | | |

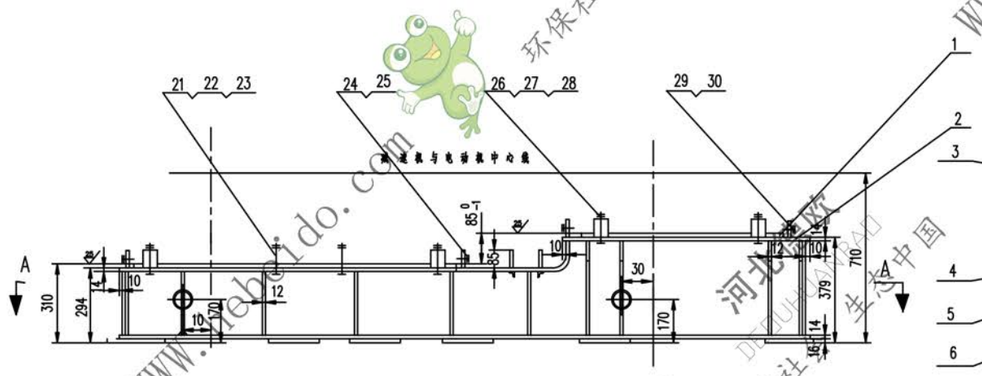


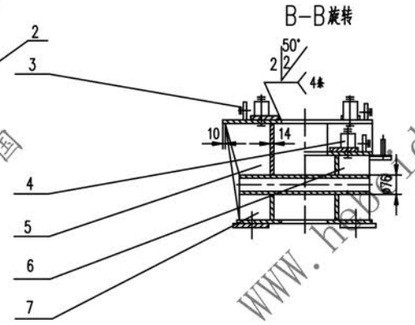


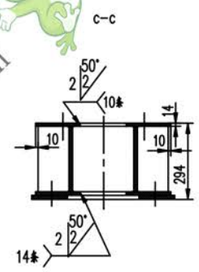


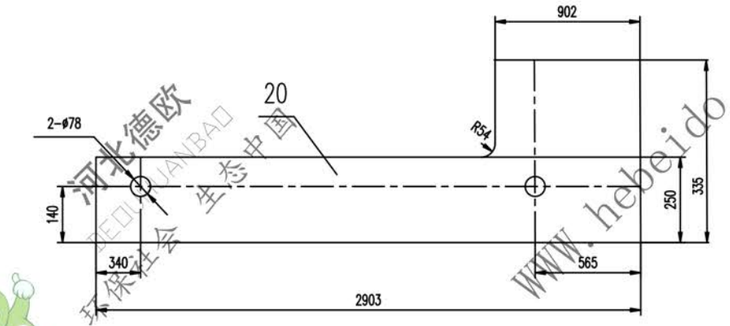


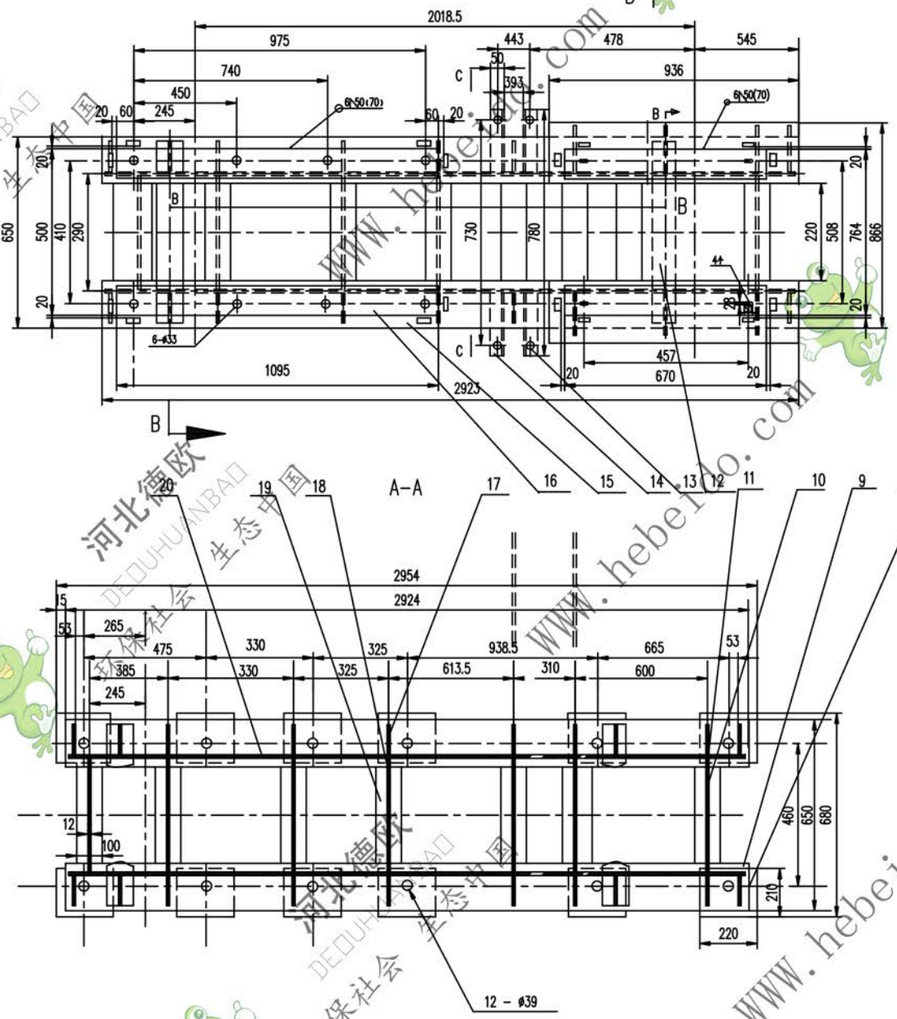


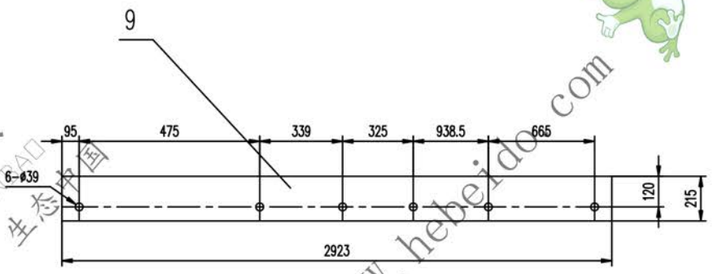


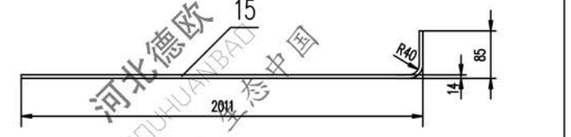


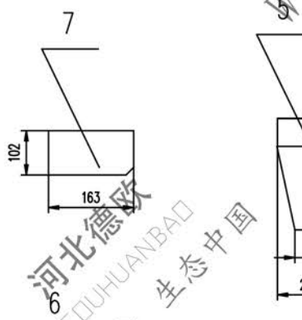


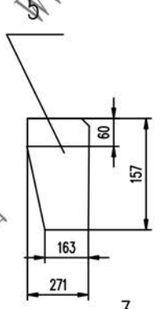


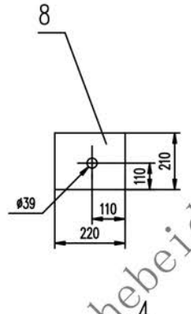


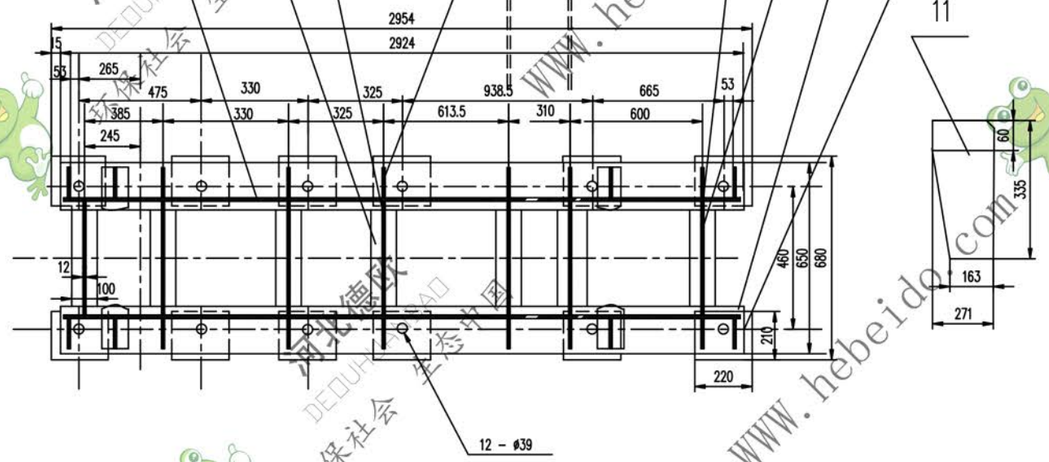


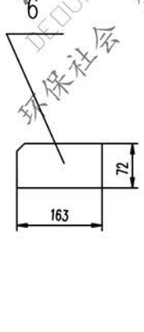





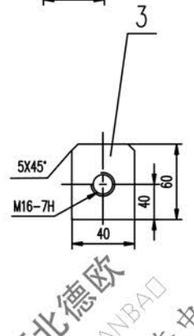


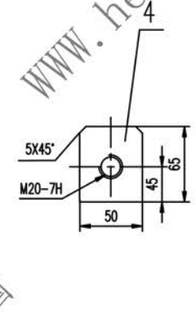


技术要求

1. 所有下料周边表面粗糙度 ▽100
2. 未注焊缝均为连续角焊，焊缝高度为被焊件最小厚度。
3. 所有孔表面粗糙度为 ▽50
4. 未注倒角15x45°.
5. 挡板圆钢加强后焊接
6. 本架体执行GB10595–89中3.11的规定。

| 序号 | 代号 | 名称 | 数量 | 材料 | 单重 | 总重 | 附注 |
|---|---|---|---|---|---|---|---|
| | | | | | | 重量(kg) | |
| 30 | GB41–86 | 螺母 M16 | 8 | | 0.034 | 0.272 | |
| 29 | GB85–88 | 螺钉 M16X80 | 8 | | 0.125 | 1.00 | |
| 28 | GB97.1–85 | 垫圈 24 | 4 | | 0.032 | 0.128 | |
| 27 | GB41–86 | 螺母M24 | 8 | | 0.112 | 0.896 | |
| 26 | GB5780–86 | 螺栓M24x150 | 4 | | 0.689 | 2.756 | |
| 25 | GB41–86 | 螺母 M20 | 8 | | 0.062 | 0.496 | |
| 24 | GB85–88 | 螺栓 M20X80 | 8 | | 0.210 | 1.680 | |
| 23 | GB97.1–85 | 垫圈 30 | 6 | | 0.054 | 0.432 | |
| 22 | GB41–86 | 螺母M30 | 12 | | 0.234 | 3.744 | |
| 21 | GB5780–86 | 螺栓 M30X160 | 6 | | 1.224 | 9.792 | |
| 20 | | 钢板δ14 | 2 | Q235–A | 86 | 172 | |
| 19 | | 钢板14x100x(220) | 14 | Q235–A | 2.4 | 33.6 | |
| 18 | | 钢板12x250x276 | 5 | Q235–A | 6.46 | 32.3 | |
| 17 | | 钢板12x163x250 | 10 | Q235–A | 3.81 | 38.1 | |
| 16 | | 钢板(16)x130x1095 | 2 | Q235–A | 17.88 | 35.76 | |
| 15 | | 钢板14x215x2063 | 2 | Q235–A | 48.24 | 96.48 | |
| 14 | | 角钢50x50x5–238 | 4 | Q235–A | 4.508 | 18.03 | |
| 13 | | 圆钢 16x85 | 4 | 20 | 0.134 | 0.536 | |
| 12 | | 钢管ø76x12x630 | 2 | Q235–A | 12.12 | 24.24 | |
| 11 | | 钢板δ12 | 6 | Q235–A | 7.15 | 42.9 | |
| 10 | | 钢板12x276x335 | 2 | Q235–A | 8.65 | 17.3 | |
| 9 | | 钢板δ14 | 2 | Q235–A | 67.65 | 135.3 | |
| 8 | | 钢板16x210x220 | 12 | Q235–A | 5.77 | 69.24 | |
| 7 | | 钢板δ12 | 4 | Q235–A | 1.56 | 6.24 | |
| 6 | | 钢板δ12 | 2 | Q235–A | 1.1 | 2.2 | |
| 5 | | 钢板δ12 | 2 | Q235–A | 3.52 | 7.03 | |
| 4 | | 挡板δ20 | 8 | Q235–A | 0.47 | 3.76 | |
| 3 | | 挡板δ16 | 8 | Q235–A | 0.28 | 2.24 | |
| 2 | | 钢板14x323x936 | 2 | Q235–A | 33.2 | 66.4 | |
| 1 | | 钢板(16)x245x670 | 2 | Q235–A | 20.6 | 41.2 | |

| 设计 | 审核 | 工艺会审 | | 驱动装置架 II型 | 图样标记 | 重量 kg | 比例 |
|---|---|---|---|---|---|---|---|
| 校对 | | 批准 | 日期 | | | 864 | |
| 复核 | 对1 | 图形输入 | | 部件 | | | 共1页 第1页 |
| 标准化检查 | | 日期 | | | | | |

合同号

A1 图纸文件名 J111012