DTIIZ1408

标记	文件号	修改内容	签名	日期

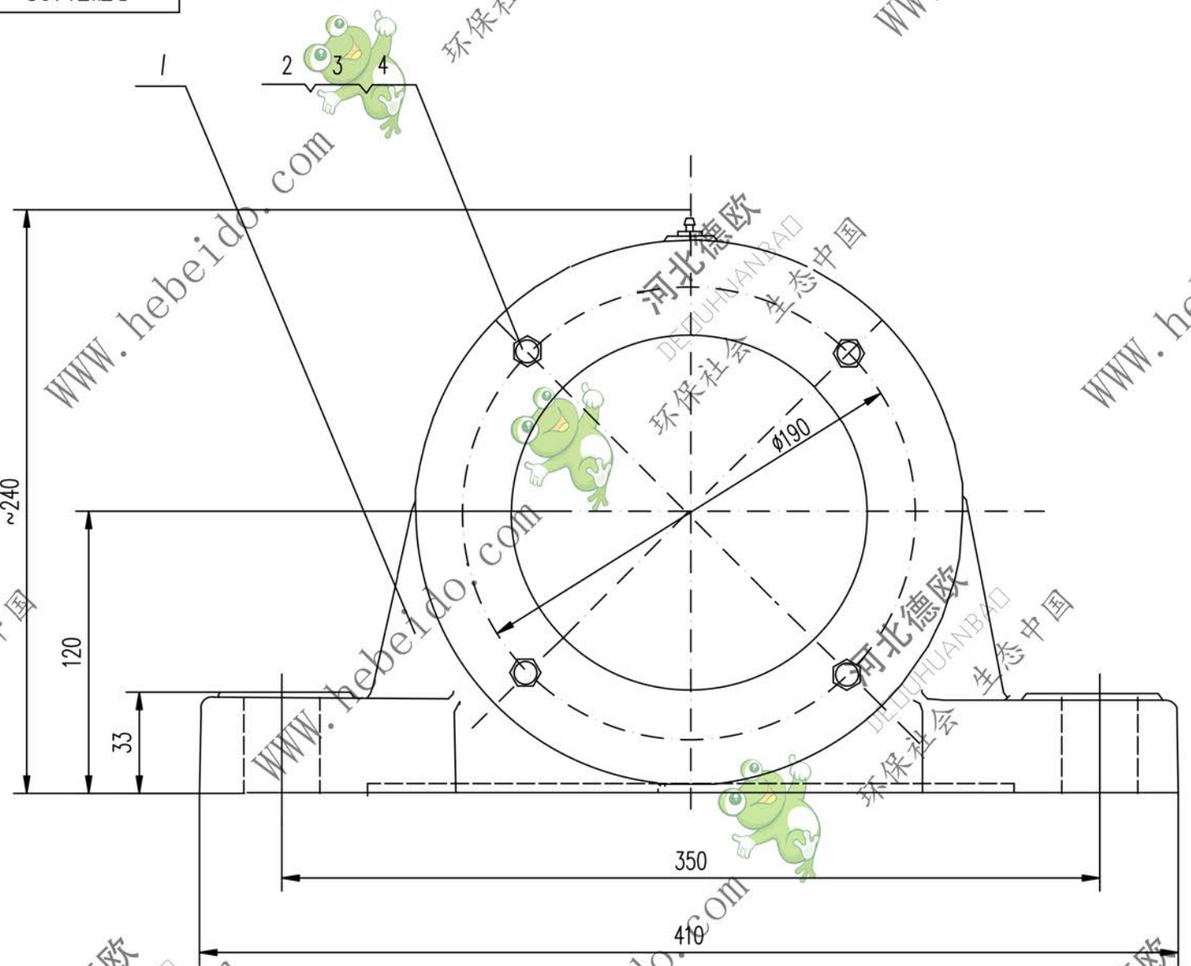

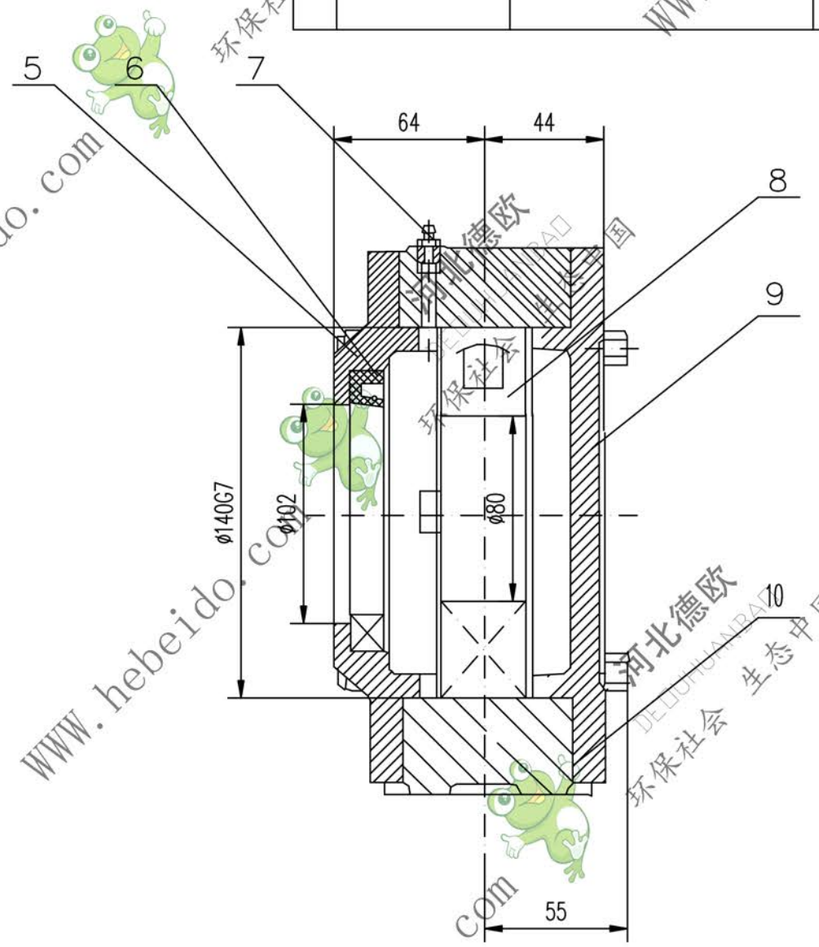

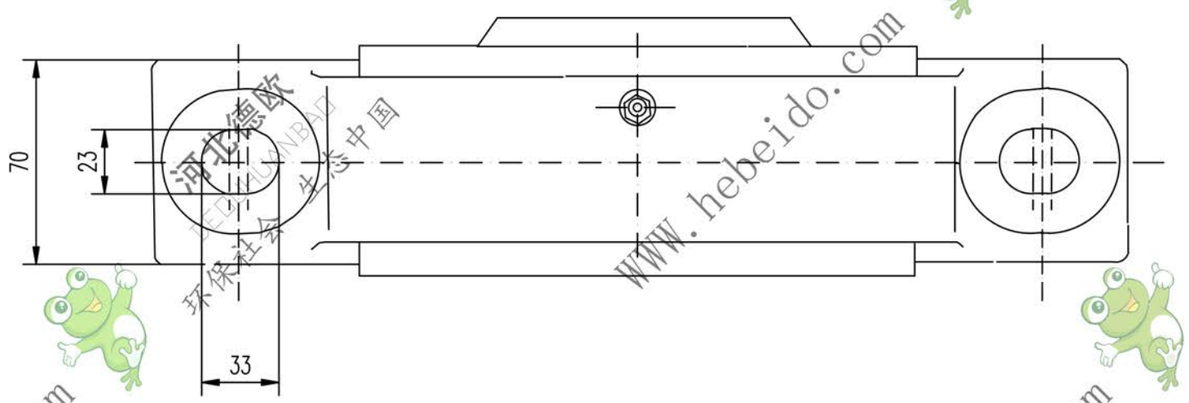

序号	代号	名称	数量	材料	单重	总重	附注
					重量(kg)		
10	IIZ1308-4	纸垫δ0.5	2	软钢纸垫	0.04	0.08	借用
9	IIZ1208-3	闷盖	1	HT150	4.2	4.2	借用
8	GB288-87	轴承 53516	1	——	4.2	4.2	
7	GB1152-79	油杯 M8X1	1	——	0.01	0.01	
6	GB9877.1-88	骨架油封 PD100X125X12	2	——	0.12	0.14	
5	IIZ1108-2	透盖(I)	1	HT150	3.5	3.5	借用
4	GB93-87	垫圈12	4	——	0.0046	0.184	
3	GB41-86	螺母M12	4	——	0.015	0.064	
2	GB5780-86	螺栓M12X105	4	——	0.108	0.433	
1	IIZ1108-1	座体	1	HT250	14.7	14.7	借用

合同号					
设计	李旭晨	工艺会审		轴承座	DTIIZ1408
校对		批准	姜振宏		图样标记 重量 kg 比例
复核	刘飞	图形输入			27.4
标准化检查		日期		部件	共 页 第 页

A2 图纸文件名 C:\dtd\69\IZ1408

WWW.hebeido.com 河北德欧 DEOUHUANBAO 环保社会 生态中国