软盘号

CAD

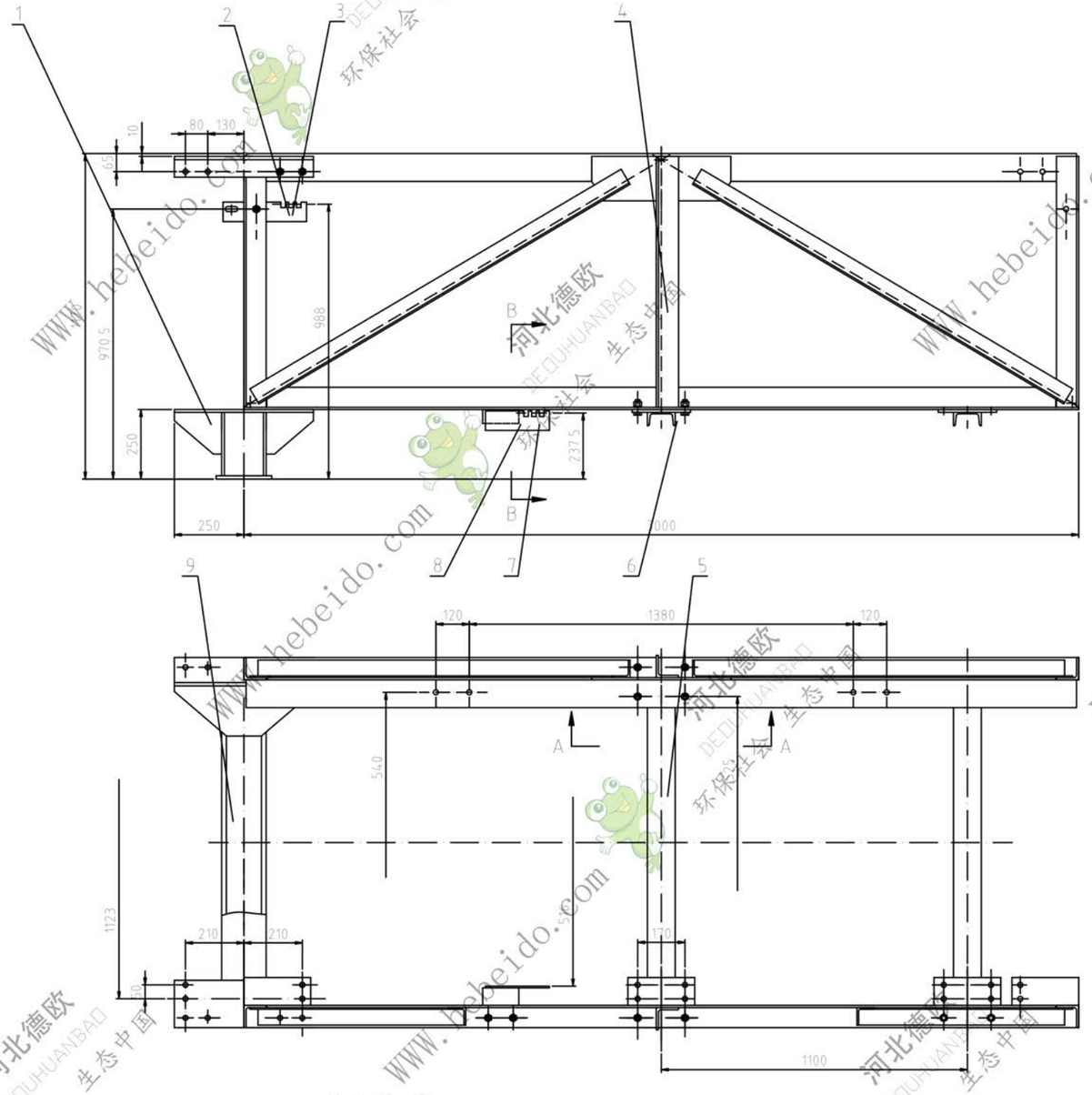

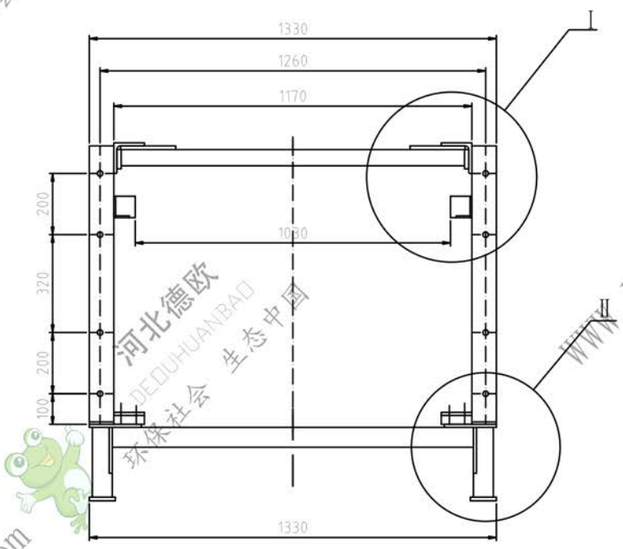

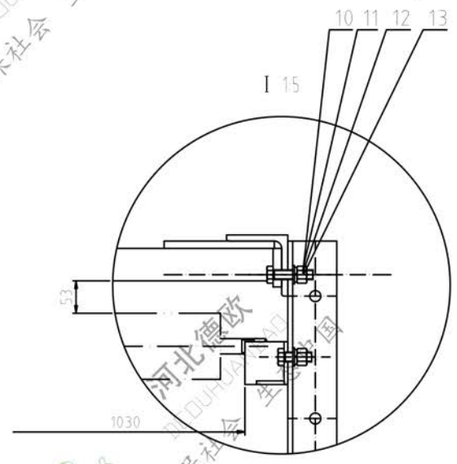

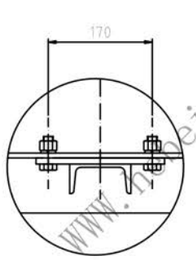

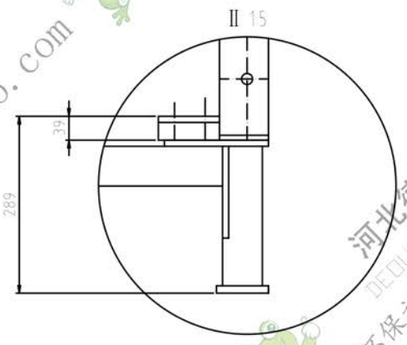

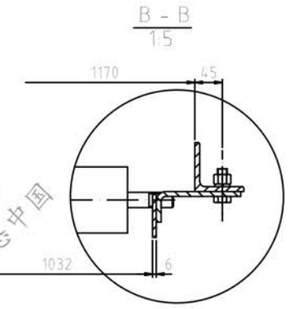

序号	代号	名称	数量	材料	单重	总重	备注
13	GB95-85	垫圈16	2	Q235-A	0.001		
12	GB93-87	垫圈8	28	65Mn	0.008	0.22	
11	GB41-86	螺母M16	28	Q235-A	0.034	0.95	
10	GB5781-86	螺栓M16×45	28	Q235-A	0.099	2.77	
9	SDA0807	主横梁	1	组焊件	28.64	28.64	
8	SDA0313	下托辊架（左）	1	组焊件	2.16	2.16	
7	SDA0312	下托辊架（右）	1	组焊件	2.16	2.16	
6	SDA0309	中底梁	2	组焊件	18.72	37.44	借用
5	SDA0308	中横梁	1	组焊件	13.81	13.81	借用
4	SDA0804	框架	2	组焊件	120.39	240.78	
3	SDA0803	托辊架（右）	1	组焊件	2.52	2.52	
2	SDA0802	托辊架（左）	1	组焊件	2.52	2.52	
1	SDA0801	底脚	1	组焊件	53.87	53.87	

标记	处数	更改文件号	签字	日期
设计		描图		
制图		标准化		
审核		批准		
日期				

储带仓架	图幅	重量	比例
		382.76	1:10
组焊件	共 张	第 张	

图号 SDA08

德欧环保 DEOUHUANBAO

会签

描图

描校

旧底图登记号

底图登记号

WWW.hebeido.com 河北德欧 DEOUHUANBAO 环保社会 生态中国